DORIA FRONTAL

ТЕХНИЧЕСКИЕ ХАРАКТЕРИСТИКИ
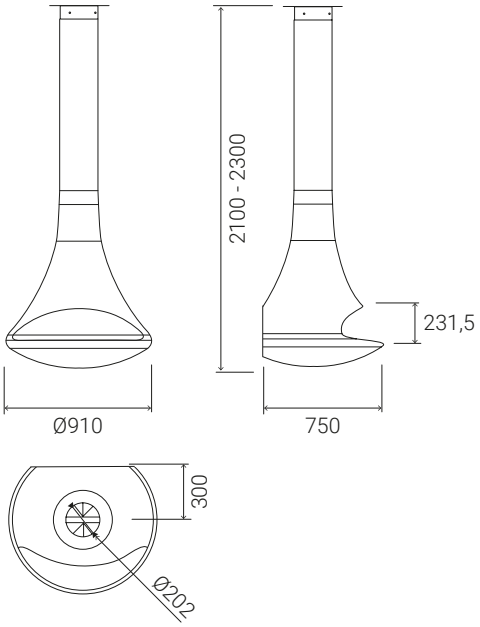
ТК. Термостойкая краска	да
Ral	нет
Двойной дожиг	нет
Двойной кожух	нет
Съёмный дефлектор	да
Задняя часть с вентиляцией	нет
Вращательная система	нет
Горение	L-G-B
Стенное крепление	да
Труба дымохода до потолка	нет
Искроуловитель	Op
Диаметр соединения с коммерческой трубой	H 200
Коммерческая труба приобретается отдельно	-
Чистый вес	160 kg
Общий вес	180 kg
Упаковка	1000 x 1000 x 1700 mm
КПД	33%
Мощность	8,9 Kw